Copenhagen Bath
Roskildevej 394
DK-2610 Rødovre
MVA: DK32648622
Telefon: (+45) 3696 0747
contact@copenhagenbath.com
www.copenhagenbath.com

Fredensborg stor badekar

SKU: 40030020

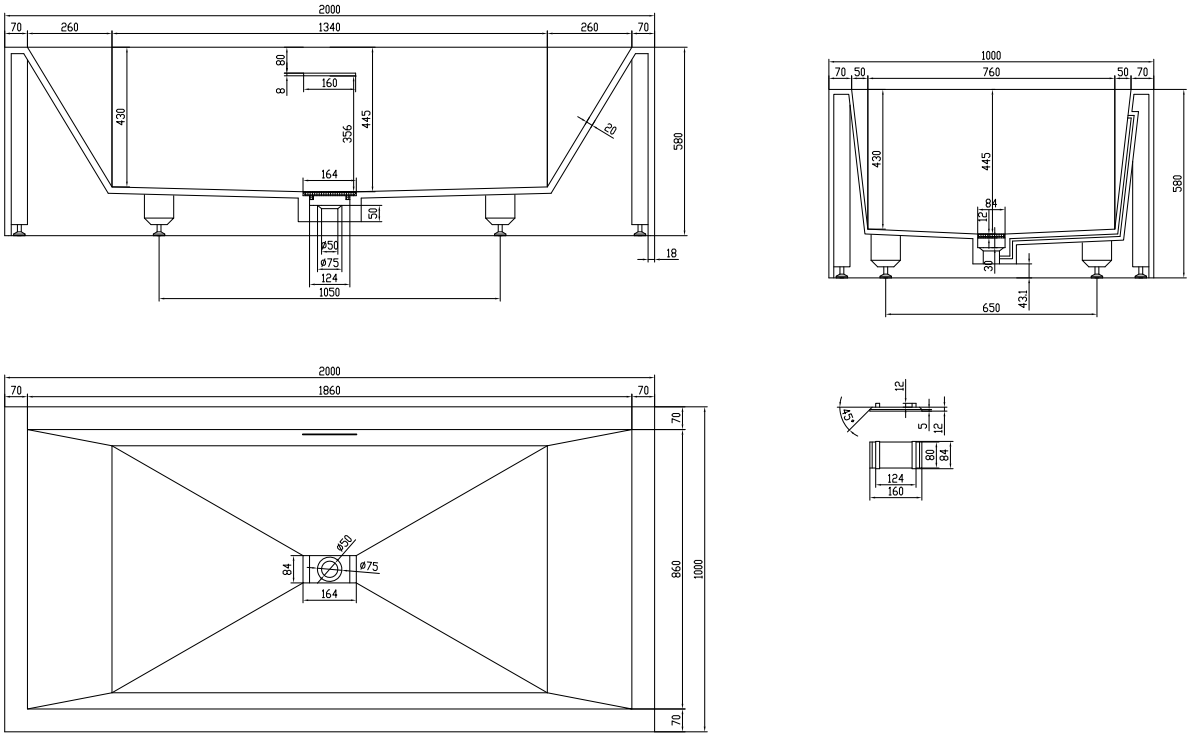

Farge:	Matt hvit
Liter:	380 Overløp
Størrelse:	58cm / 200cm / 100cm
Vekt:	250kg. netto

Fredensborg stor badekar detaljer:

Stort Fredensborg badekar i mat massiv Acovi komposit. Den ekstra størrelse gør at der er plads til to personer. Lavet med lidt runde hjørner for nem rengøring. Badekarret bliver leveret med integreret bundventil, overløb, vandlås og 80cm flexslange. Denne vare er en særbestilling og kan have ekstra leveringstid.